"PRIME ENERGO" LLC is the official representative of «ARES PHE» in Russian Federation
Aresrus.ru
+7 (383) 284-31-00
info@aresrus.ru

Компания ARES была основана в 2002 году, как предприятие производящее качественное и эффективное теплообменное оборудование.
На момент создания, ее основатели имели уже 25 летний опыт работы в сфере производства пластинчатых теплообменных аппаратов, благодаря этому за рекордно короткий срок компания заняла передовые позиции в Турции, и начала осваивать мировые рынки.
ARES развивается и ведет непрерывную работу по совершенствованию производства, уделяя огромное внимание контролю качества выпускаемой продукции.
Очередным шагом в развитии стало открытие в мае 2009 года нового завода, общей площадью 8000 м2 по производству пластин и теплообменных аппаратов в г. Адана на юге Турции.
Продукция компании поставляется для всех отраслей промышленного производства, энергетики, судостроения, систем отопления, вентиляции и кондиционирования, а также для геотермальных систем.
Широкая производственная программа выпускаемых пластин с площадью поверхности от 0,04 м2 до 2,0 м2, а также ширококанальные пластины «free-flow» для систем с содержанием волокнистых и твердых включений позволяют решить множество задач процессов теплообмена.
Передовые технологии компании ARES могут предложить Вам оптимальное решение поставленной задачи, обеспечив максимальную эффективность установленного оборудования.
Наша философия – работа каждого сотрудника от рабочего, до топ-менеджера направлена на удовлетворение клиентских запросов.

ares® PHE

Конструкция пластинчатого теплообменника

Пластинчатый теплообменный аппарат состоит из пакета пластин, стянутого между опорной и прижимной плитами, с помощью шпилек, до расчетного размера. Поверхность теплообмена в теплообменнике образована набором гофрированных металлических пластин, на которых для обеспечения герметичности, установлены резиновые уплотнения. Пластины в теплообменном аппарате устанавливаются таким образом, что каждая последующая развернута на 180°, так формируются каналы, по которым движутся среды. Герметичность собранного теплообменного аппарата, позволяет использовать их при давлении от 6 бар до 25 бар.

правая пластина

Характеристика пластины

Пластины изготавливаются толщиной от 0,5 до 1,0 мм из коррозионностойкого материала: стали AISI 316 по запросу AISI 304, SMO, Hastelloy (жаропрочные сплавы на основе никеля), титан и др. Материал пластины выбирается исходя из сферы применения пластинчатого теплообменного аппарата и условий его эксплуатации. Пластина имеет отверстия для прохода среды и распределения по каналам. При входе на пластину теплоноситель поступает в распределительную зону, которая позволяет равномерно распределить жидкость и избежать «мертвых зон» на пластине. Между верхней и нижней зонами, расположена поверхность теплообмена пластины, которая имеет гофрированную поверхность, позволяющую создать турбулентный поток и интенсифицировать процесс теплообмена.

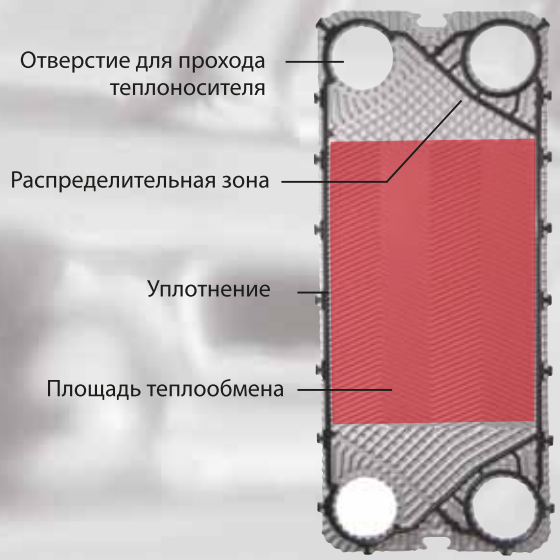

левая пластина

Характеристика пластин

Выпускаемые компанией ARES стандартные пластины серии А, имеют два типа гофрирования: с острым и тупым углом шеврона.

Пластина с тупым углом:

- Высокая турбулизация потока
- Высокая теплопередача
- Высокая потеря давления

Пластина с острым углом:

- Низкая турбулизация потока
- Низкая теплопередача
- Низкая потеря давления

Пластинчатый теплообменный аппарат состоит из пластин одного типа или их комбинации. Количество пластин в теплообменном аппарате и их компоновка, зависит от тепловой мощности, теплофизических свойств сред, а также температурных параметров и допустимой потери давления.

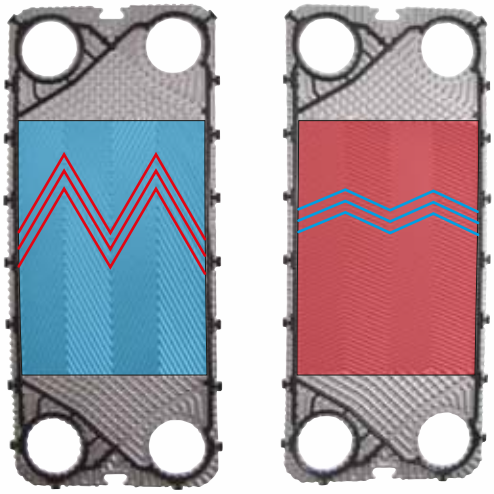

остроугольный тупоугольный

Уплотнительная прокладка

Уплотнительная прокладка, является одной из основных составляющих пластинчатого теплообменника.

Материал уплотнения выбирается исходя из эксплуатационных условий. Основным фактором при выборе того или иного типа уплотнения является тип теплоносителя и его рабочая температура.

В основном используют уплотнения из следующих материалов:

Во всех моделях серии А, используется самая передовая технология клипсового крепления уплотнений к пластине. Данный тип крепления обеспечивает удобство в замене и эксплуатации.

Maximum Working Temperature	
EPDM	140 C - 160 C
NBR	120 C - 140 C
VITON	180 C - 200 C

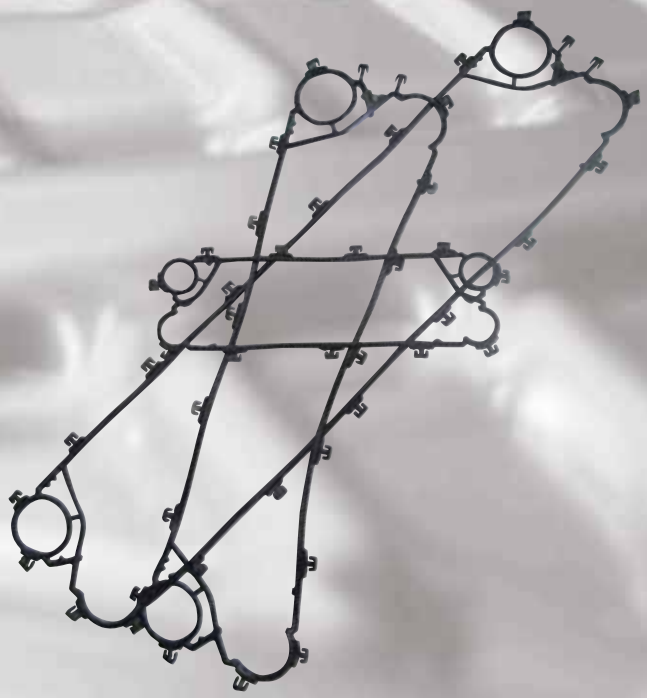

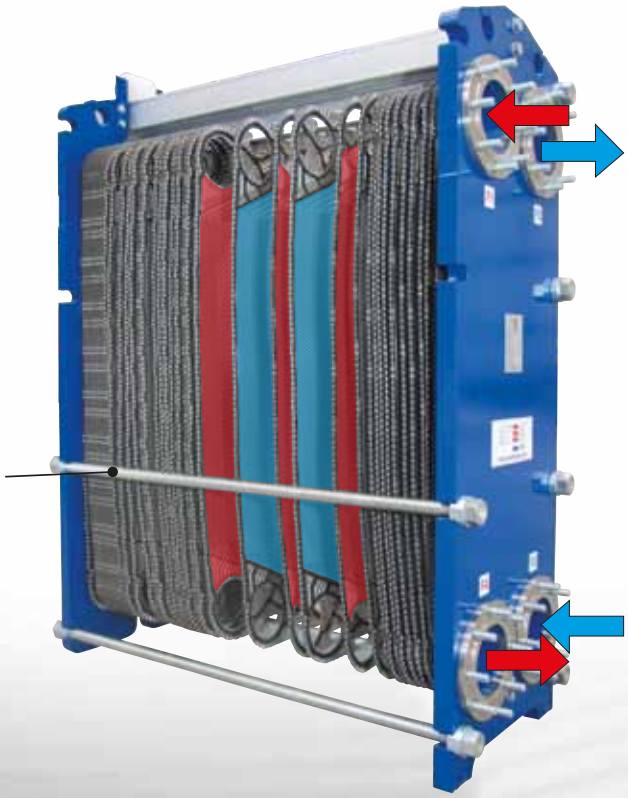

Принцип работы теплообменного аппарата

Принцип работы пластинчатого теплообменного аппарата основан на передаче тепла между смежными пластинами. Холодная и горячая среды поступают в теплообменный аппарат, не смешиваясь друг с другом. Движение жидкостей в теплообменном аппарате осуществляется, как правило, друг навстречу другу, таким образом, происходит процесс теплообмена. Каждая из сторон изолирована уплотнительной прокладкой, что позволяет исключить смешивание сред. В случае нарушения герметичности уплотнительной прокладки утечка наружу, может быть визуализирована и устранена. Обеспечения герметичности при работе теплообменного аппарата, достигается стягиванием пакета пластин до расчетного размера. Также стяжные шпильки позволяют оперативно проводить разборку и сборку теплообменного аппарата, тем самым обеспечивая доступ ко всей теплообменной поверхности.

Преимущества пластинчатых теплоообменников

Возможность изменения мощности

- В каждом разборном пластинчатом теплообменном аппарате есть возможность изменения мощности теплообменного аппарата, путем изменения количества пластин.

Высокая эффективность

- Благодаря своим конструктивным особенностям, теплообменные аппараты имеют в несколько раз выше коэффициенты теплопередачи, чем у кожухотрубных аппаратов.
- Пластинчатые теплообменники более компактны (площадь при монтаже, обслуживании и ремонте в 3-5 раз меньше чем у кожухотрубных)
- Затраты на монтажные работы ниже, за счет более компактной конструкции

Удобство в обслуживании и ремонте

- Возможность обслуживания и ремонта теплообменника благодаря разборной конструкции, и легкого доступа к поверхности путем разборки. Работы по разборке и сборке могут быть выполнены одним человеком.

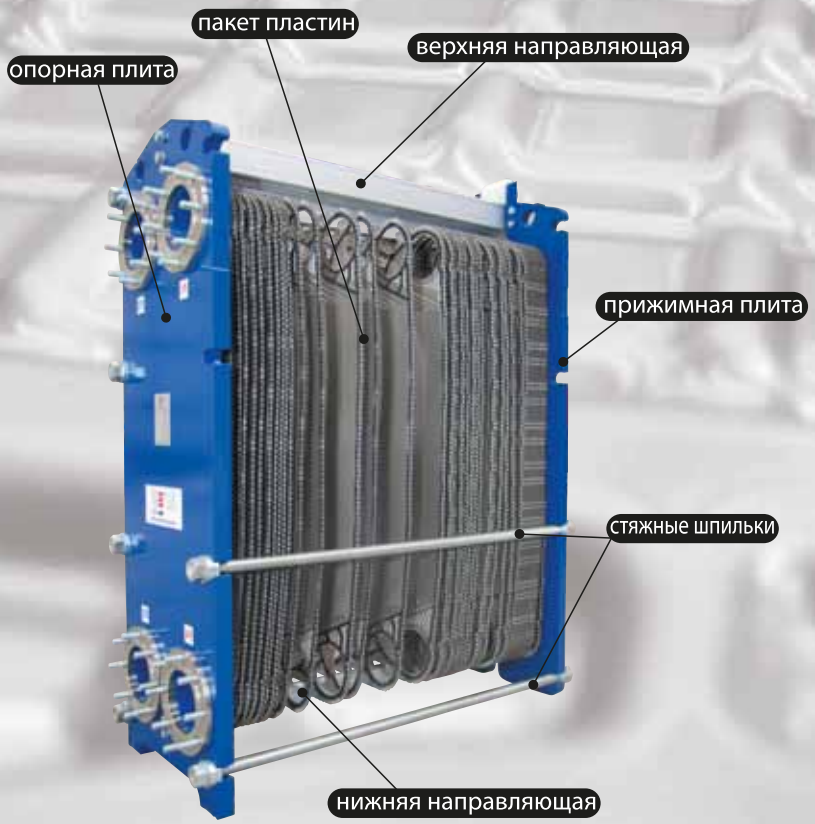

СЕРИЯ A 1

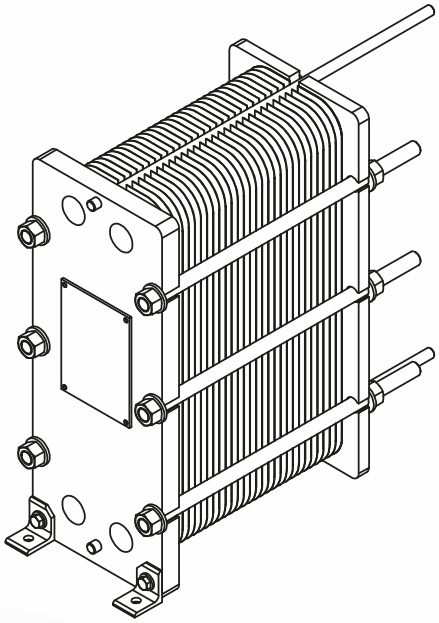

Тип теплообменника A1 S	
Диаметр присоединения:	DN32
Макс количество пластин при условии:	
Давление рамы 10 бар	55
Давление рамы16 бар	90
Максимальный расход:	15 m^3/час
Габариты теплообменника:	
Высота:	475 mm
Ширина:	190 mm
Длина (L):	100 mm
Рабочее давление рамы:	PN10 - PN16
Рабочее давление рамы:(ASME)	150 300

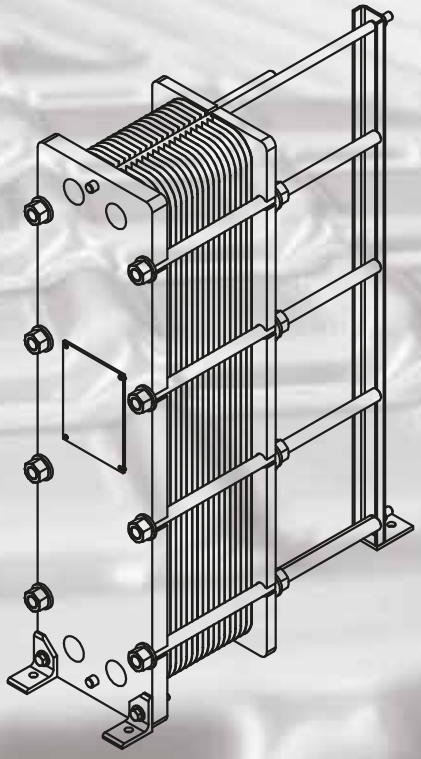

Тип теплообменника *A1L*	
Диаметр присоединения:	DN32
Макс количество пластин при условии:	
Давление рамы 10 бар	55
Давление рамы16 бар	90
Максимальный расход:	15 m^3/час
Габариты теплообменника:	
Высота:	760 mm
Ширина:	190 mm
Длина (L):	100 - 500 mm
Рабочее давление рамы:	PN10 - PN16
Рабочее давление рамы:(ASME)	150 300

ТИП СОЕДИНЕНИЯ	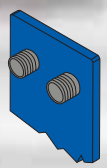	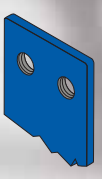	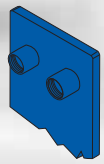
	AISI316 BSP	С ВНУТРЕННИМ ЗАЦЕПЛЕНИЕМ	DIN 2986

СЕРИЯ A 2

Тип теплообменника *A2 S*	
Диаметр присоединения:	DN50
Макс количество пластин при условии:	
Давление рамы 10 бар	50
Давление рамы 16 бар	87
Давление рамы 25 бар	210
Максимальный расход:	50 m³/час
Габариты теплообменника:	
Высота:	600 mm
Ширина:	305 mm
Длина (L):	100 - 1000 mm
Рабочее давление рамы:	PN10 - PN16 - PN25
Рабочее давление рамы: (ASME)	150 300

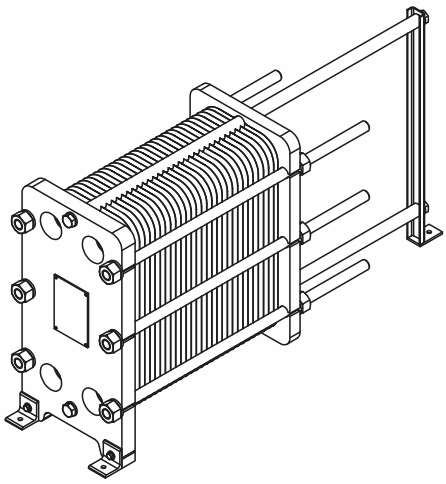

Тип теплообменника *A2M*	
Диаметр присоединения:	DN50
Макс количество пластин при условии:	
Давление рамы 10 бар	50
Давление рамы 16 бар	87
Давление рамы 25 бар	325
Максимальный расход:	50 m³/час
Габариты теплообменника:	
Высота:	900 mm
Ширина:	
Длина (L):	100 - 1000 mm
Рабочее давление рамы:	PN10 - PN16 - PN25
Рабочее давление рамы: (ASME)	150 300

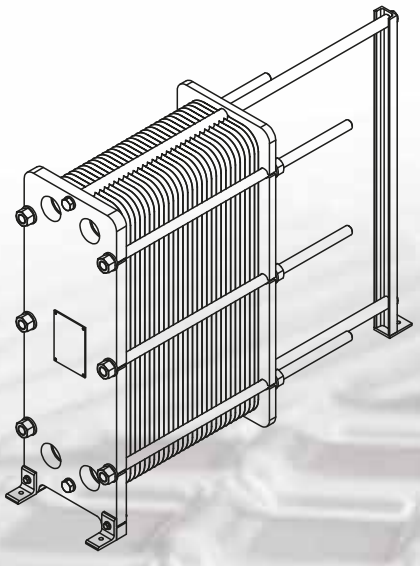

Тип теплообменника *A2L*	
Диаметр присоединения:	DN50
Макс количество пластин при условии:	
Давление рамы 10 бар	55
Давление рамы 16 бар	90
Давление рамы 25 бар	420
Максимальный расход:	50 m³/час
Габариты теплообменника:	
Высота:	1100 mm
Ширина:	305 mm
Длина (L):	100 - 1000 mm
Рабочее давление рамы:	PN10 - PN16 - PN25
Рабочее давление рамы: (ASME)	150 300

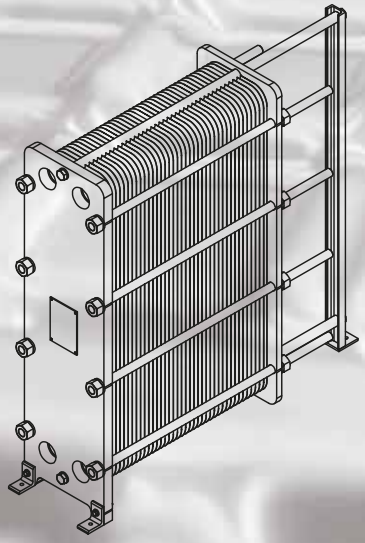

ТИП СОЕДИНЕНИЯ			
	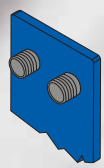	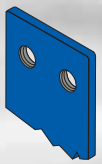	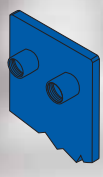
	AISI316 BSP	С ВНУТРЕННИМ ЗАЦЕПЛЕНИЕМ	DIN 2986

СЕРИЯ A 3

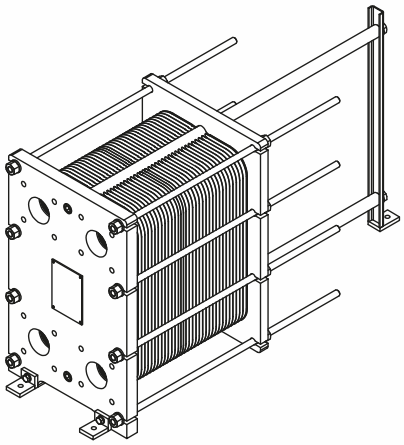

Тип теплообменника *A3S*	
Диаметр присоединения:	DN50
Макс количество пластин при условии:	
Давление рамы 10 бар	130
Давление рамы 16 бар	458
Максимальный расход:	110 m^3/час
Габариты теплообменника:	
Высота:	630 mm
Ширина:	400 mm
Длина (L):	100 - 1000 mm
Рабочее давление рамы:	PN10 - PN16
Рабочее давление рамы:(ASME)	150 300

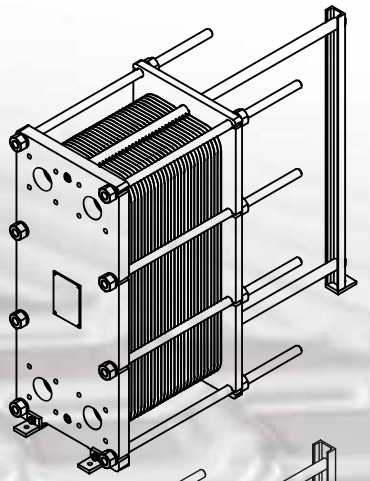

Тип теплообменника *A3M*	
Диаметр присоединения:	DN65
Макс количество пластин при условии:	
Давление рамы 10 бар	130
Давление рамы 16 бар	458
Максимальный расход:	110 m^3/hr
Габариты теплообменника:	
Высота:	950 mm
Ширина:	400 mm
Длина (L):	100 - 1000 mm
Рабочее давление рамы:	PN10 - PN16
Рабочее давление рамы:(ASME)	150 300

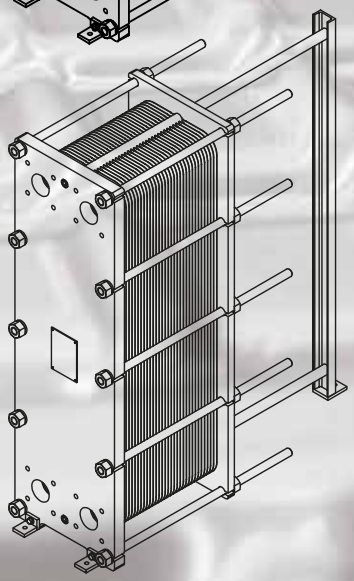

Тип теплообменника *A3 L*	
Диаметр присоединения:	DN65
Макс количество пластин при условии:	
Давление рамы 10 бар	115
Давление рамы 16 бар	546
Максимальный расход:	110 m^3/hr
Габариты теплообменника:	
Высота:	1300 mm
Ширина:	400 mm
Длина (L):	100 - 1000 mm
Рабочее давление рамы:	PN10 - PN16
Рабочее давление рамы:(ASME)	150 300

ТИП СОЕДИНЕНИЯ				
	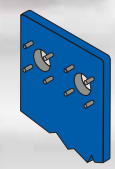	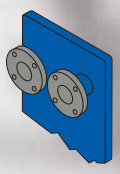	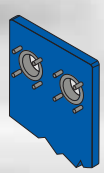	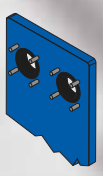
	ПРЯМОЕ СОЕДИНЕНИЕ	ФЛАНЦЕВОЕ СОЕДИНЕНИЕ	316/ТИТАНОВЫЙ ВОРОТ	КАУЧУКОВОЕ СОЕДИНЕНИЕ

СЕРИЯ A 4

Тип теплообменника *A4 S*	
Диаметр присоединения:	DN100
Макс количество пластин при условии:	
Давление рамы 10 бар	155
Давление рамы 16 бар	690
Давление рамы 25 бар	690
Максимальный расход:	165 m^3/hr
Габариты теплообменника:	
Высота:	1150 mm
Ширина:	485 mm
Длина (L):	600 - 3000 mm
Рабочее давление рамы:	PN10 - PN16 - PN25
Рабочее давление рамы:(ASME)	150 300

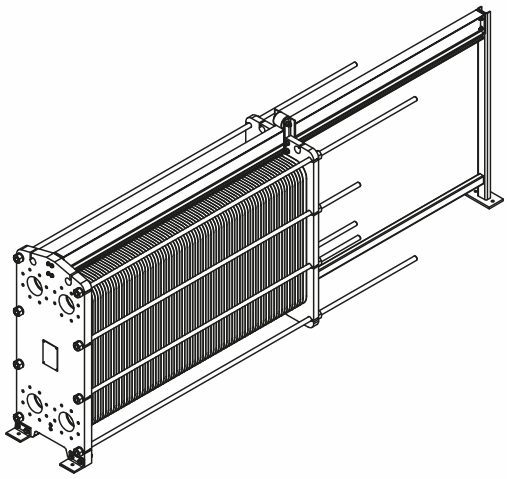

Тип теплообменника *A4 M*	
Диаметр присоединения:	DN100
Макс количество пластин при условии:	
Давление рамы 10 бар	115
Давление рамы 16 бар	546
Давление рамы 25 бар	
Максимальный расход:	165 m^3/hr
Габариты теплообменника:	
Высота:	1836 mm
Ширина:	485 mm
Длина (L):	600 - 6000 mm
Рабочее давление рамы:	PN10 - PN16 - PN25
Рабочее давление рамы:(ASME)	150 300

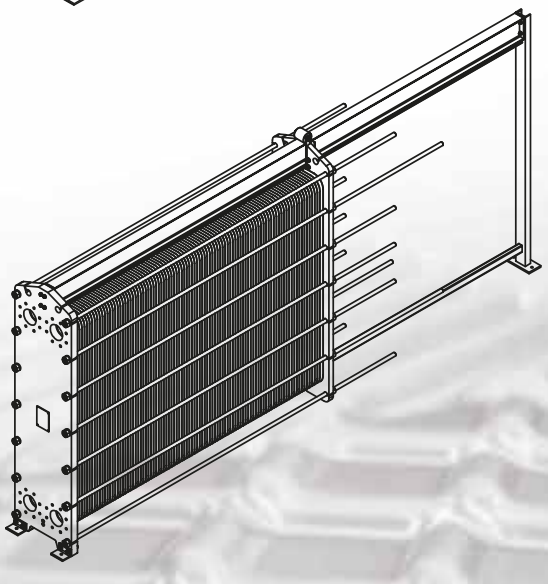

Тип теплообменника *A4 A*	
Диаметр присоединения:	DN100
Макс количество пластин при условии:	
Давление рамы 10 бар	155
Давление рамы 16 бар	690
Давление рамы 25 бар	690
Максимальный расход:	165 m^3/hr
Габариты теплообменника:	
Высота:	1130 mm
Ширина:	485 mm
Длина (L):	600 - 3000 mm
Рабочее давление рамы:	PN10 - PN16
Рабочее давление рамы:(ASME)	150 300

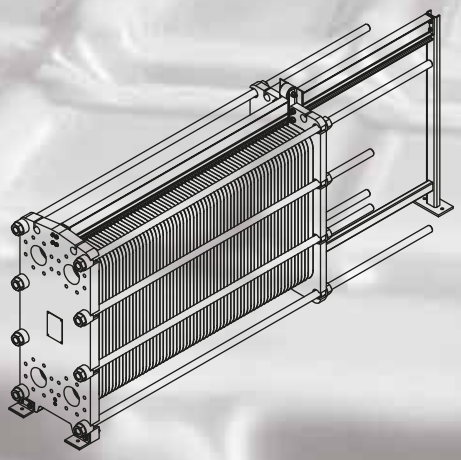

ТИП СОЕДИНЕНИЯ				
	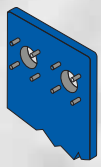	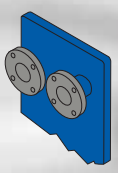	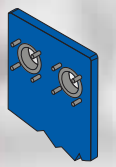	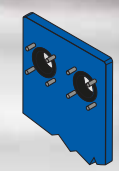
	ПРЯМОЕ СОЕДИНЕНИЕ	ФЛАНЦЕВОЕ СОЕДИНЕНИЕ	316/ТИТАНОВЫЙ ВОРОТ	КАУЧУКОВОЕ СОЕДИНЕНИЕ

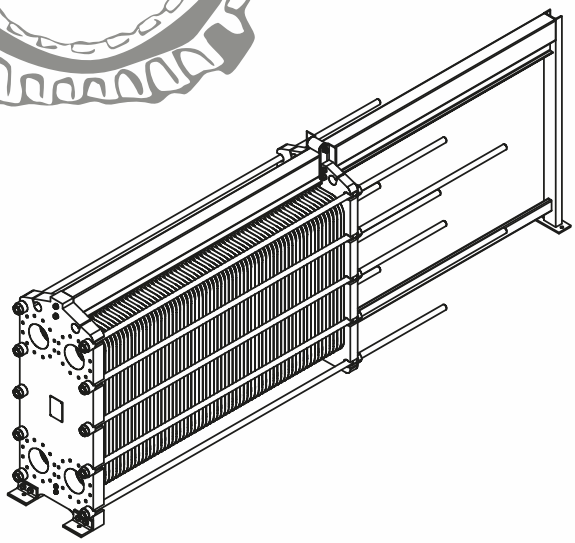

Тип теплообменника	*A6 S*
Диаметр присоединения:	DN150
Макс количество пластин при условии:	
Давление рамы 6 бар	300
Давление рамы 10 бар	670
Давление рамы16 бар	670
Давление рамы25бар	650
Максимальный расход:	380 m^3/hr
Габариты теплообменника:	
Высота	1497 mm
Ширина:	625 mm
Длина (L):	600 - 6000 mm
Рабочее давление рамы:	PN6 - PN10 - PN16 - PN25
Рабочее давление рамы: (ASME)	150 300

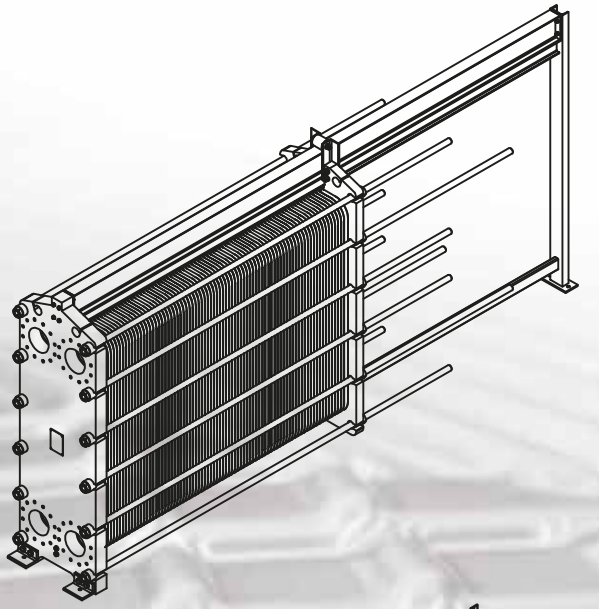

Тип теплообменника	*A6 M*
Диаметр присоединения:	DN150
Макс количество пластин при условии:	
Давление рамы 6 бар	300
Давление рамы 10 бар	670
Давление рамы16 бар	670
Давление рамы25бар	650
Максимальный расход:	380 m^3/hr
Габариты теплообменника:	
Высота	1929 mm
Ширина:	625 mm
Длина (L):	600 - 6000 mm
Рабочее давление рамы:	PN6 - PN10 - PN16 - PN25
Рабочее давление рамы: (ASME)	150 300

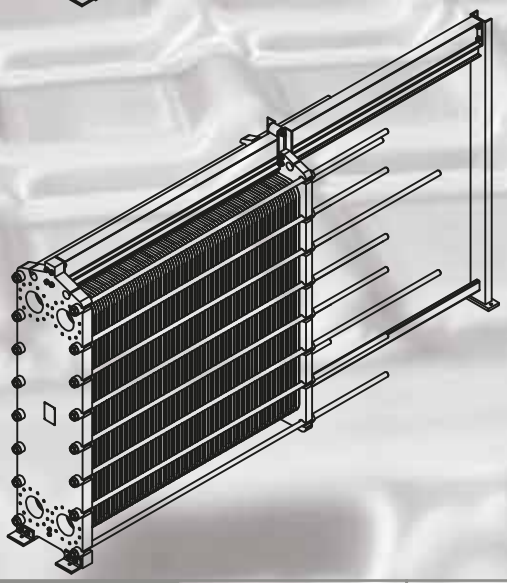

Тип теплообменника	*A6 L*
Диаметр присоединения:	DN150
Макс количество пластин при условии:	
Давление рамы 6 бар	300
Давление рамы 10 бар	670
Давление рамы16 бар	670
Давление рамы25бар	650
Максимальный расход:	380 m^3/hr
Габариты теплообменника:	
Высота	2351 mm
Ширина:	625 mm
Длина (L):	600 - 6000 mm
Рабочее давление рамы:	PN6 - PN10 - PN16 - PN25
Рабочее давление рамы: (ASME)	150 300

СЕРИЯ **A** 6

ТИП СОЕДИНЕНИЯ	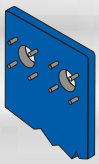	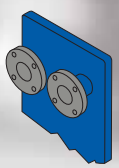	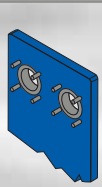	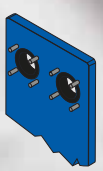
	ПРЯМОЕ СОЕДИНЕНИЕ	ФЛАНЦЕВОЕ СОЕДИНЕНИЕ	316/ТИТАНОВЫЙ ВОРОТ	КАУЧУКОВОЕ СОЕДИНЕНИЕ

СЕРИЯ A 8

Тип теплообменника *A8 L*	
Диаметр присоединения:	DN200
Макс количество пластин при условии:	
Давление рамы 6 бар	320
Давление рамы 10 бар	690
Давление рамы16 бар	690
Давление рамы25бар	680
Максимальный расход:	650 m^3/hr
Габариты теплообменника:	
Высота	2330 mm
Ширина:	780 mm
Длина (L):	600 - 6000 mm
Рабочее давление рамы:	PN6 - PN10 - PN16 - PN25
Рабочее давление рамы:(ASME)	150 300

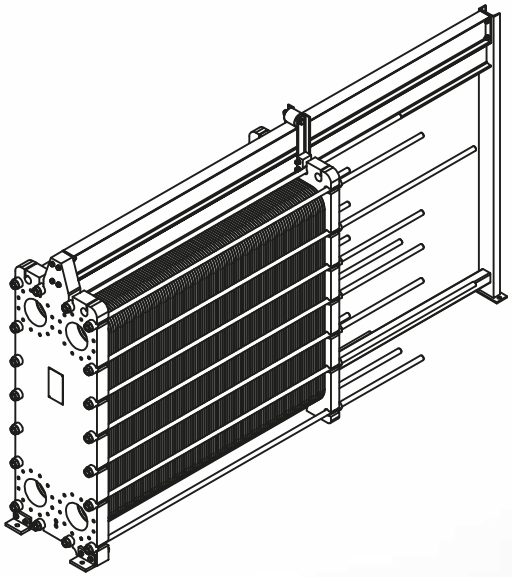

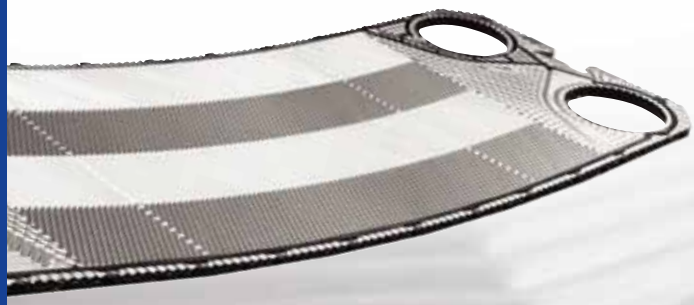

Тип теплообменника *A8 M*	
Диаметр присоединения:	DN200
Макс количество пластин при условии:	
Давление рамы 6 бар	320
Давление рамы 10 бар	690
Давление рамы16 бар	690
Давление рамы25бар	680
Максимальный расход:	650 m^3/hr
Габариты теплообменника:	
Высота	1710 mm
Ширина:	780 mm
Длина (L):	600 - 6000 mm
Рабочее давление рамы:	PN6 - PN10 - PN16 - PN25
Рабочее давление рамы:(ASME)	150 300

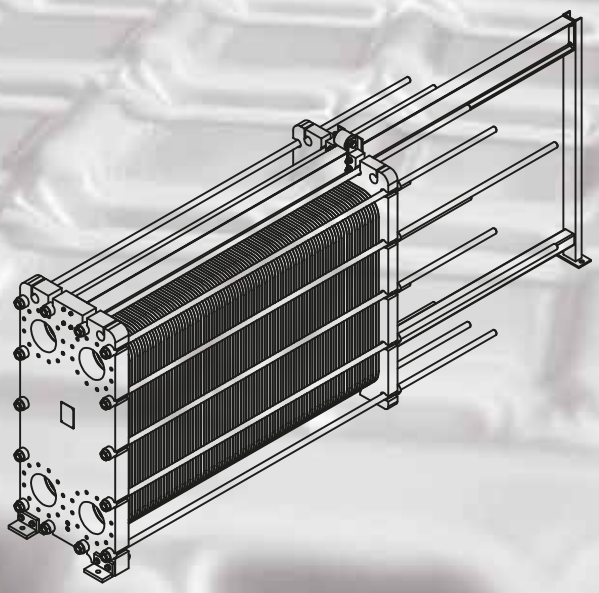

ТИП СОЕДИНЕНИЯ				
	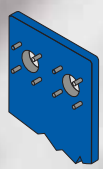	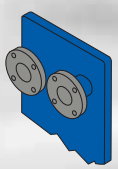	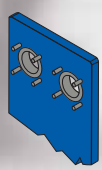	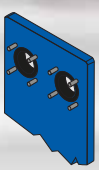
	ПРЯМОЕ СОЕДИНЕНИЕ	ФЛАНЦЕВОЕ СОЕДИНЕНИЕ	316/ТИТАНОВЫЙ ВОРОТ	КАУЧУКОВОЕ СОЕДИНЕНИЕ

СЕРИЯ **A** 12

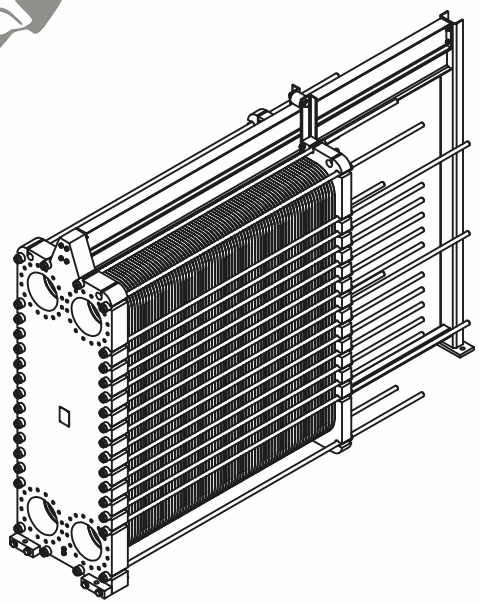

Тип теплообменника *A12 L*	
Диаметр присоединения:	DN300
Макс количество пластин при условии:	
Давление рамы 10 бар	890
Давление рамы 16 бар	890
Давление рамы 25 бар	890
Максимальный расход:	1550 m^3/hr
Габариты теплообменника:	
Высота	3085 mm
Ширина:	1050 mm
Длина (L):	600 - 6000 mm
Рабочее давление рамы:	PN6 - PN10 - PN16 - PN25
Рабочее давление рамы: (ASME)	150 300

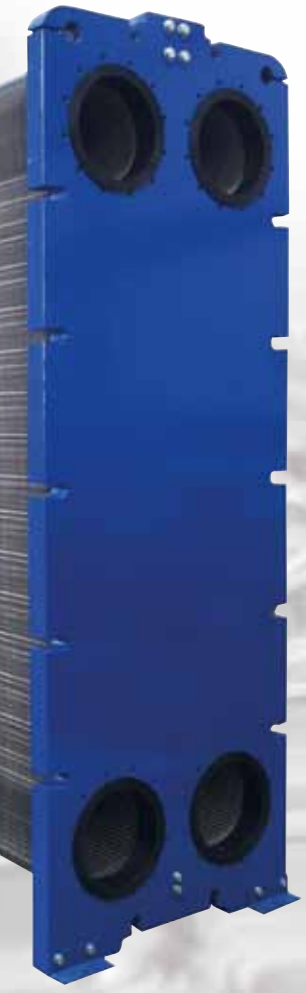

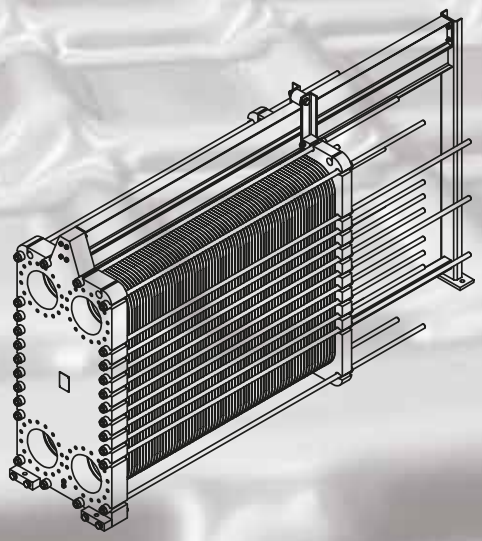

Тип теплообменника *A12 M*	
Диаметр присоединения:	DN300
Макс количество пластин при условии:	
Давление рамы 10 бар	890
Давление рамы 16 бар	890
Давление рамы 25 бар	890
Максимальный расход:	1550 m^3/hr
Габариты теплообменника:	
Высота	2456 mm
Ширина:	1050 mm
Длина (L):	600 - 6000 mm
Рабочее давление рамы:	PN6 - PN10 - PN16 - PN25
Рабочее давление рамы: (ASME)	150 300

ТИП СОЕДИНЕНИЯ				
	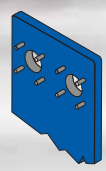	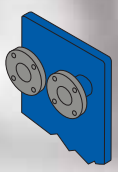	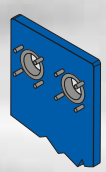	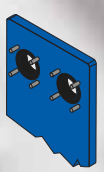
	ПРЯМОЕ СОЕДИНЕНИЕ	ФЛАНЦЕВОЕ СОЕДИНЕНИЕ	316/ТИТАНОВЫЙ ВОРОТ	КАУЧУКОВОЕ СОЕДИНЕНИЕ

A 20 M

Тип теплообменника *A 20 M*	
Диаметр присоединения:	DN500
Макс количество пластин при условии:	
Давление рамы 10 бар	920
Давление рамы 16 бар	920
Максимальный расход:	3000 m^3/hr
Габариты теплообменника:	
Высота:	2958 mm
Ширина:	1450 mm
Длина (L):	600 - 6000 mm
Рабочее давление рамы:	PN10 - PN16
Рабочее давление рамы: (ASME)	150

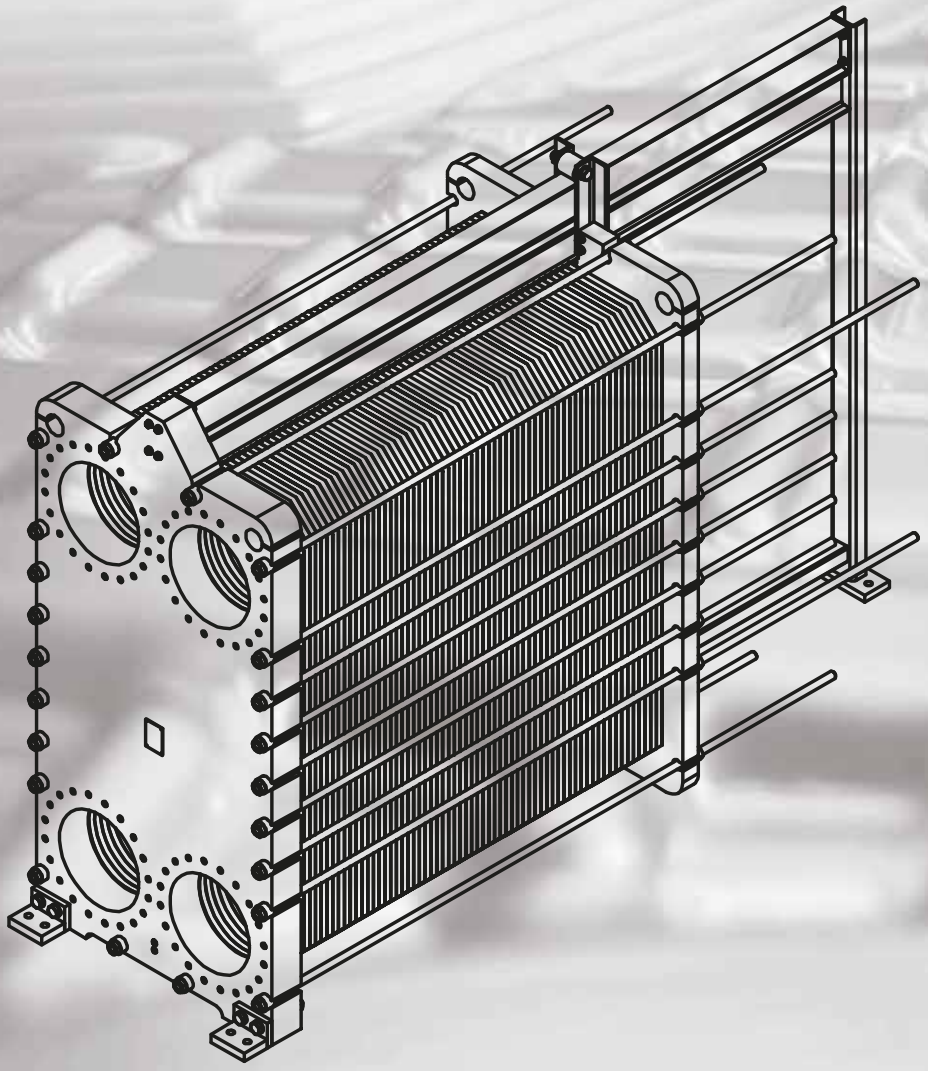

Серия AWG

Пластинчатые теплообменники ARES серии AWG (Wide Gap) представляют собой ширококанальные теплообменные аппараты, с так называемой системой «free-flow».

Пластины серии AWG выпускаются с одним типом гофрирования, и отличаются от пластин типа A, более глубоким и выразительным рифлением теплообменной поверхности.

Сферы применения: основной сферой применения теплообменных пластин AWG, является охлаждение и нагрев жидкостей с высоким содержанием механических примесей, сред с высокой вязкостью, а также волокнистыми включениями, что делает их не заменимыми в сахарной, спиртовой, текстильной и бумажной промышленности.

Пластинчатые теплообменники стандартного типа A имеют свободный проток от 2 до 4 мм, тогда как у ширококанальных пластин типа AWG эта величина варьируется от 6 до 12 мм, в зависимости от области применения.

Толщина пластин теплообменников серии AWG составляет от 0,8 до 1,0 мм. Материалы уплотнительной прокладки, аналогичны серии A – NBR, EPDM, VITON.

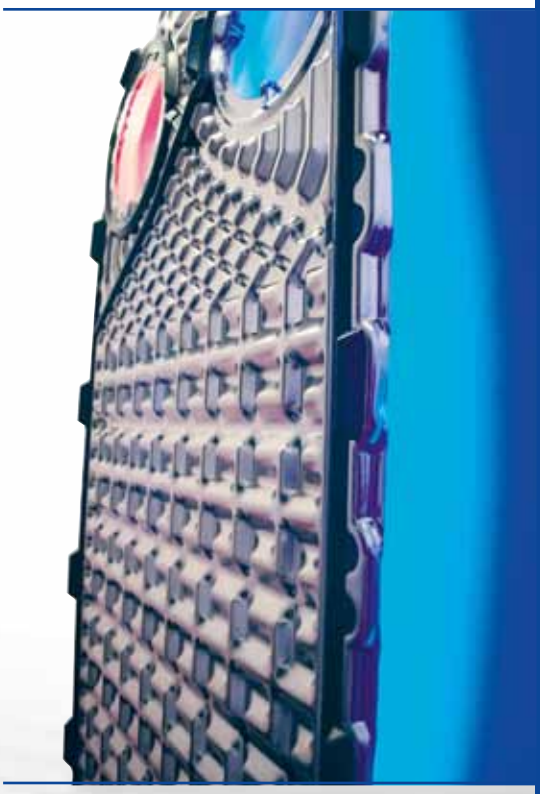

AWG

AWG

Тип теплообменника *AWG 8*	
Диаметр присоединения:	DN200
Макс количество пластин при условии:	
Давление рамы 10 бар	300
Максимальный расход:	
Высота	2769 mm
Ширина:	810 mm
Длина (L):	1000 - 6000 mm
Рабочее давление рамы:	PN10
Рабочее давление рамы: (ASME)	150 300

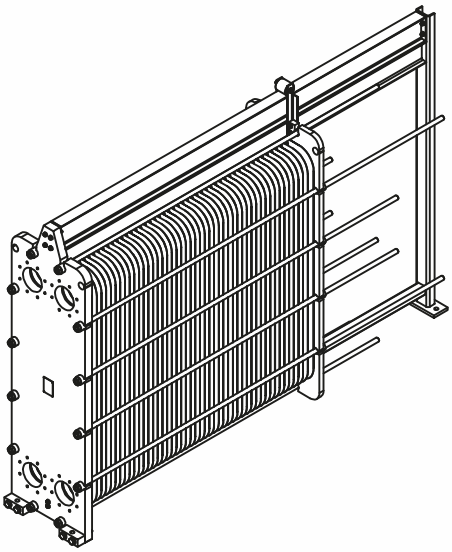

Тип теплообменника *AWG 12*	
Диаметр присоединения:	DN300
Макс количество пластин при условии:	
Давление рамы 10 бар	340
Максимальный расход:	
Высота	2865 mm
Ширина:	1150 mm
Длина (L):	1000 - 6000 mm
Рабочее давление рамы:	PN10
Рабочее давление рамы: (ASME)	150 300

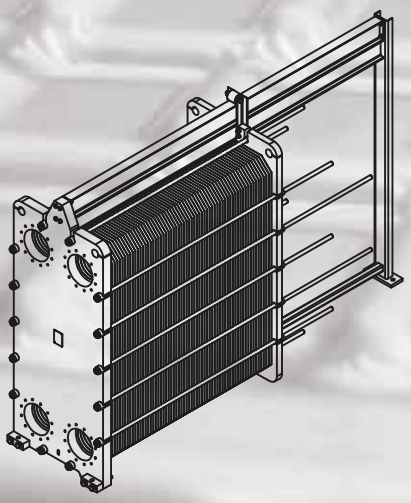

ТИП СОЕДИНЕНИЯ				
	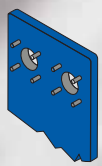	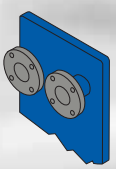	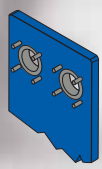	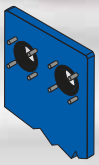
	ПРЯМОЕ СОЕДИНЕНИЕ	ФЛАНЦЕВОЕ СОЕДИНЕНИЕ	316/ТИТАНОВЫЙ ВОРОТ	КАУЧУКОВОЕ СОЕДИНЕНИЕ

ASW - ADP

Серия ASW

Полусварные теплообменники ARES серии ASW (Semi Welded), состоят из кассет пластин. Кассета представляет собой две сваренные с помощью лазерной сварки пластины. Данная конструкция позволяет получить в одном аппарате по одной стороне теплообменника сварной канал, а по другой стандартный канал с использованием уплотнительных прокладок.

На сварной стороне теплообменного аппарата существуют, которые служат специальные уплотнительные кольца, уплотнением между смежными кассетами.

Основные сферы применения:

- Системы холодоснабжения
- Системы нагрева и охлаждения агрессивных сред
- В технологическом процессе производства серной кислоты
- Системы с повышенными санитарно-гигиеническими требованиями

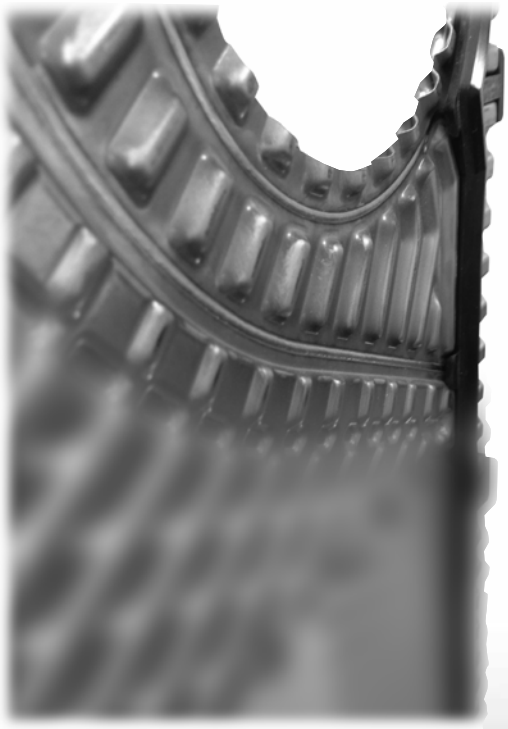

Серия ADP

Теплообменники ARES серии ADP (Double Plate) отличаются от стандартных тем, что каждая пластина состоит из двух тонких попарно спрессованных пластин. Данная конструкция позволяет исключить смешение жидкостей в процессе работы теплообменника.

Любая утечка при повреждении или пробо пластины может быть визуализирована через зазор между пластинами.

Основные сферы применения:

- Фармацевтическая промышленность
- Охлаждение и нагрев взрывоопасных сред
- В атомной промышленности в целях безопасности
- В пищевой промышленности для нагрева и охлаждения

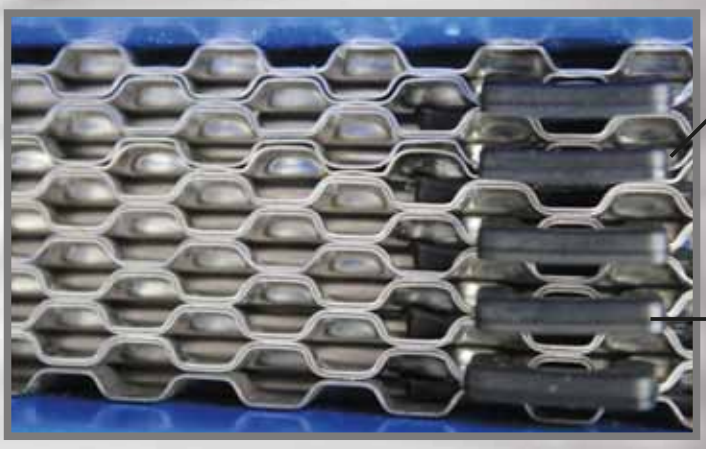

APS

Серия APS

Теплообменники ARES серии APS (Plate&Shell) представляют собой один из видов полностью сварных пластинчатых теплообменников. Полностью сварные теплообменники по принципу работы и внешним признакам схожи с кожухотрубными теплообменниками. Однако в таких аппаратах, вместо пучков труб используют ребристые пластины, обеспечивающие более высокий КПД. В силу того, что пластины соединены друг с другом лазерной/газовольфрамовой дуговой сваркой, использование уплотнительных прокладок не требуется. Благодаря такой конструкции, полностью сварные теплообменники могут работать при температурах и давлениях, недоступных для эксплуатации стандартных пластинчатых теплообменников.

Технические характеристики

В конструкции данного теплообменника отсутствует уплотнительная прокладка. Это техническое решение позволяет использовать его для охлаждения и нагрева агрессивных сред, а также при высоких рабочих температурах и давлениях.

- Обеспечивает безопасную работу без риска утечки наружу
- Возможность эксплуатации при температурах до 400 0С
- Возможность работы при рабочем давлении до 40 Бар
- По сравнению с кожухотрубными теплообменниками, обеспечивает более высокий КПД, используя меньшую поверхность теплопередачи.
- Использование небольшого объема жидкости, позволяет увеличить скорость нагрева, а значит и эффективность процесса.

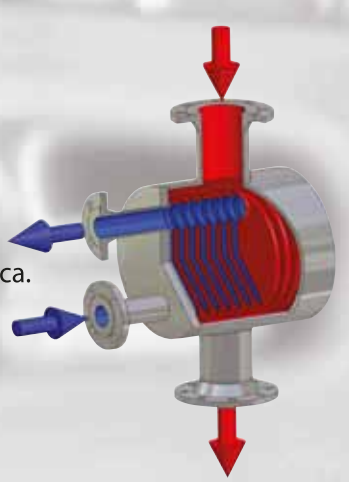

ПАЯНЫЕ ПЛАСТИНЧАТЫЕ ТЕПЛООБМЕННИКИ АРЕС

ПАЯНЫЕ ПЛАСТИНЧАТЫЕ ТЕПЛООБМЕННИКИ

Паяный теплообменник (также известный как BPHE, CBHE) состоит из пакета пластин нержавеющей стали 0.3мм – 0.5мм, которые подвергаются пайкой медным припоем, в результате образуется компактный пластинчатый т/о без уплотнений.
По принципу работы паяный теплообменник аналогичен пластинчатому, но ввиду отсутствия уплотнений т/о данного типа могут работать при температуре 200 С и давления в пределах 30 бар, что обеспечивает работоспособность при высоких температурах и давлениях.
Основные сферы применения,

- Системы отопления
- Системы солнечного отопления и кондиционирования
- Системы тепловых насосов и возобнавляемой энергии
- Конденсация / испарение
- Системы олаждения

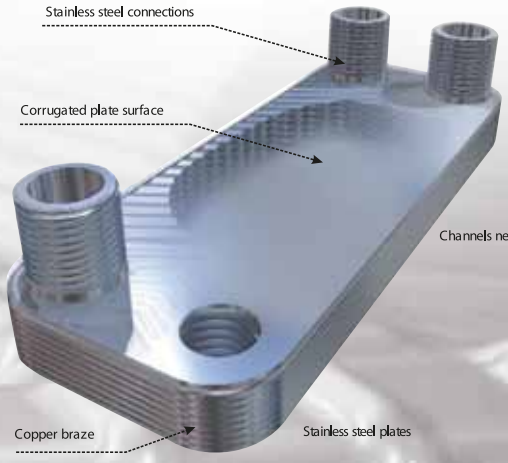

TECHNICAL PARAMETERS

Heat exchanger type	Dimensions mm					Heat exchange surface	Channel volume	Maximum flow	Max plates quantity	Mass
	A	B	C	D	F	m^2	dm^3	m^3/h		kg
LA14	201	80	164	42	9+2,3·NP	0,014	0,022	5,1	60	0,8+0,05·NP
LA22	300	80	260	42	9+2,3·NP	0,022	0,035	5,1	60	1,1+0,08·NP
LA34	469	80	432	42	9+2,3·NP	0,034	0,054	5,1	60	1,7+0,12·NP
LB31	286	117	232	68	9+2,4·NP	0,031	0,047	12,8	150	1,9+0,12·NP
LB47	414	117	360	68	9+2,4·NP	0,047	0,072	12,8	150	2,3+0,19·NP
LB60	534	117	480	68	9+2,4·NP	0,060	0,091	12,8	150	2,6+0,24·NP
LC110	463	255	378	170	10+2,4·NP	0,110	0,162	32,5	200	4,3+0,39·NP
LC170	685	255	600	170	10+2,4·NP	0,170	0,255	32,5	200	5,9+0,60·NP
LD235	784	306	682	204	12+2,6·NP	0,235	0,398	90	280	19+0,81·NP

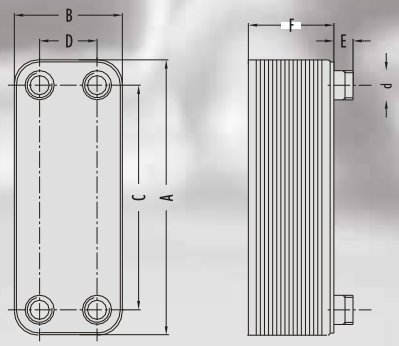

MATERIALS:
- plates and conections: stainless steel,
- brazing: copper.

MEDIA:
Water, steam, air, neutral liquids and gases.
To use other media, please consult our Sales Dept.

WORK PARAMETERS:

	Max pressure:	Min/Max temperature:
- copper braze	LA, LB: 3,0 MPa LC, LD: 2,5 MPa	-195°C/230°C

Special types up to 10 MPa are possible.

NP - number of plates

ПАЯНЫЕ ПЛАСТИНЧАТЫЕ ТЕПЛООБМЕННИКИ АРЕС

- На нашем заводе производится сборка все типов пластинчатых теплообменников с диаметром соединения от DN32 до DN500
- По запросу, вся продукця может быть поставлена с сертификатом BV, ABS, DNV, GL, RINA и т.д.
- После сборки вся продукция подвергается гидростатическому давлению и после контроля качества поставляется вместе с сертификатом испытания под давлением.
- Все теплообменники производятся согласно нормам DIN, ASME и др.
- В рамках пост-продажного обслуживания: обеспечение запасными пластинами, прокладками, чистка пластин, тестирование пластин на наличие трещин, уплотнение пластин, замена пластинных пакетов по запросу клиента на месте либо на предприятии в рабочем режиме 24/7
- Все этапы работы от производства до поставки производятся в соответствии с требованиями системы управления качеством ISO:9001

Применение

Автомобильная промышленность
Охлаждение закалочных ванн
Нагрев ванн обезжиривания
Нагрев ванн фосфатирования

Энергетика
Охлаждение когенирационных установок
Охлаждение смазочного масла турбин
Рекуперация тепла дизельных установок
Охлаждение трансмиссионных масел
Охлаждение циркуляционного контура воды
Конденсация паров
Охлаждение подшипников генератора

Химическая промышленность
Охлаждение кислот
Охлаждение закрытых контуров
Охлаждение/нагрев рассолов
Осушение влажных газов
Конденсация/испарение

Целлюлозно-бумажная промышленность
Охлаждение сточных вод
Конденсация/испарение сточных вод
Охлаждение воды после газопромывателя

Производство пищевых масел
Нагрев/охлаждение растительного масла
Охлаждение жирных кислот
В производстве био-дизеля

Металлургическая промышленность
Охлаждение заливочных форм
Охлаждение контуров машинного литья
Охлаждение контуров электродуговых печей
Охлаждение контуров доменных печей
Охлаждение гидравлических жидкостей машин
Охлаждение гидравлических и смазочных масел

Системы ОвиК
Системы отопления/охлаждения
Системы теплых полов
Нагрев лечебных ванн
Нагрев плавательных бассейнов
Системы тепловых насосов
Системы возобновляемой энергии
Системы геотермального тепла
Системы солнечной энергии
Системы кондиционирования
Системы горячего водоснабжения

Сахарная промышленность
Нагрев сырого сока
Нагрев прессовой воды
Нагрев сока очищенного известью
Нагрев карбонизированного сока
Нагрев очищенного сока
Нагрев сиропа
Нагрев/охлаждение мелассы

Судостроение
Центральная система охлаждения
Охлаждение системы смазки
Охлаждение циркуляционных контуров
Предварительный нагрев мазута
Охлаждение трансмиссионных масел
Вспомогательная система охлаждения

Обработка поверхностей
Охлаждение электролитов
Охлаждение гальванических ванн
Нагрев ванн обезжиривания
Нагрев ванн фосфатирования

Машиностроение
Охлаждение закрытых контуров
Охлаждение гидравлических масел
Охлаждение смазочных масел
Охлаждение индукционных контуров

Текстильная промышленность
Рекуперация тепла от моющих средств
Нагрев моющих средств
Нагрев жидкостей для окраски тканей
Охлаждение сточных вод

ares® PHE

HSOSB Ordu Cad. No: 4
01350 Adana / TURKEY
T: +90 322 394 32 00
F: +90 322 394 32 28
info@aresphe.com
www.aresphe.com